1-1

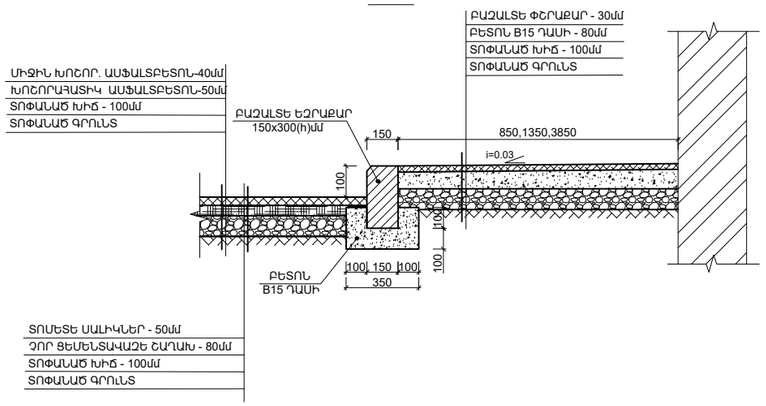

Ա-Ա

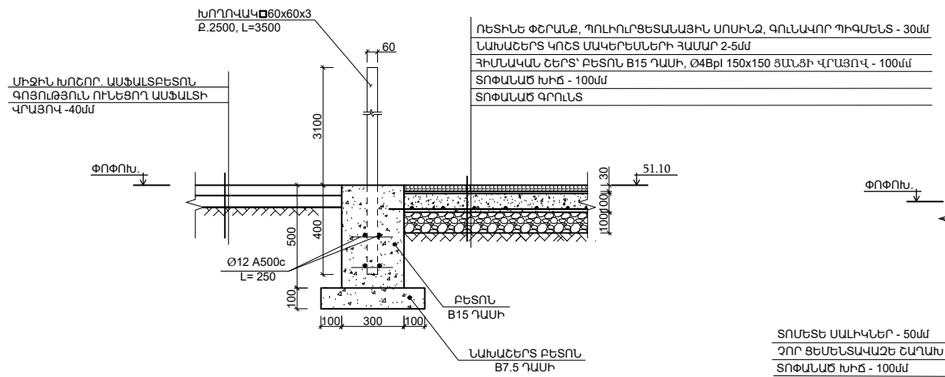

Բ-Բ

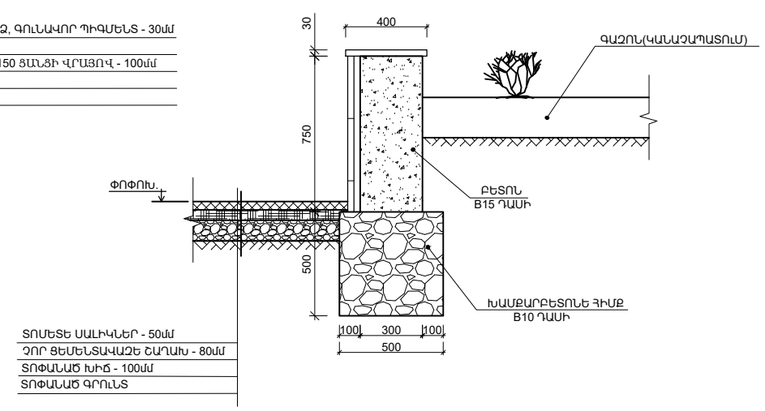

2-2

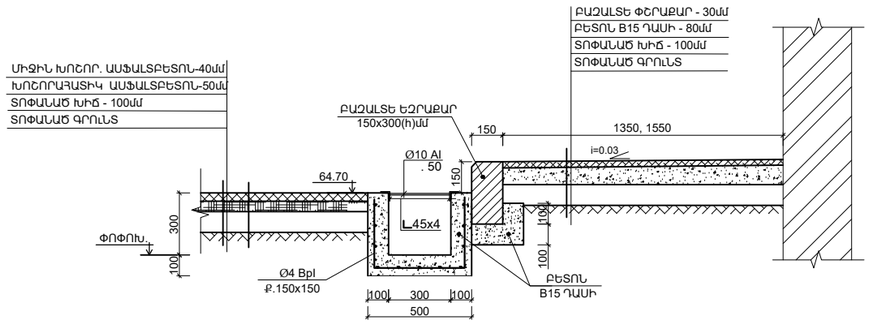

3-3

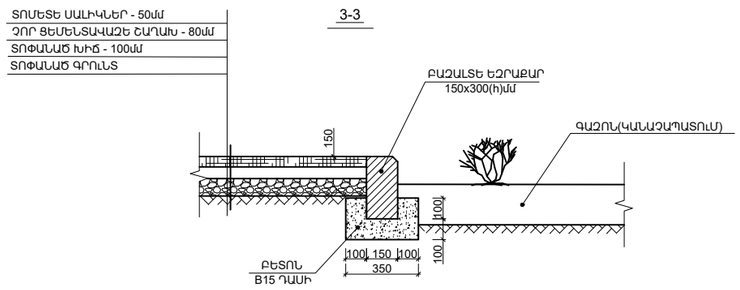

4-4

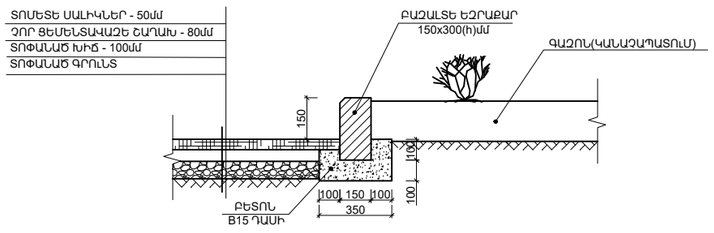

ԲԱՐԵԿԱՐԳՄԱՆ ԱՇԽԱՏԱՆՔՆԵՐԻ ԾԱՎԱԼՆԵՐ

1.	ՍԱԼԱԿԱԾՔ - ԲԱՁԱԼՏԵ ՓԾՐԱՔԱՐ (ԲՐԵԿԿՅԱ) 30մմ ՀԱՍՏ. - 440.2մ²: - ԲԵՏՈՆ B15 ԴԱՍԻ 80մմ ՀԱՍՏՈՒԹՅԱՄԲ. -440.2մ²: - ՏՈՓԱՆԱԾ ԽԻՃ 100մմ - 440.2մ²: - ԳՐՈՒՆՏԻ ՏՈՓԱՆՈՒՄ (200մմ ՇԵՐՏԵՐՈՎ)- 440.2մ²:
2.	ԱՍՖԱԼՏԱՊԱՏՈՒՄ - ՄԱՆՐԱՀԱՏԻԿ ԱՍՖԱԼՏԲԵՏՈՆ 40մմ ՀԱՍՏ. -2565.0մ²: - ԽՈՇՈՐԱՀԱՏԻԿ ԱՍՖԱԼՏԲԵՏՈՆ 50մմ ՀԱՍՏ. -2565.0մ²: - ՏՈՓԱՆԱԾ ԽԻՃ 100մմ - 2565.0մ²: - ԳՐՈՒՆՏԻ ՏՈՓԱՆՈՒՄ - 2565.0մ²:
3.	ԱՍՖԱԼՏԱՊԱՏՈՒՄ - ՄԱՆՐԱՀԱՏԻԿ ԱՍՖԱԼՏԲԵՏՈՆ 40մմ ՀԱՍՏ., ԳՈՅՈՒԹՅՈՒՆ ՈՒՆԵՑՈՂ ԱՍՖԱԼԼՏԻ ՇԵՐՏԻ ՎՐԱՅՈՎ -1404.0մ²:
4.	ՏՈՄԵՏԵ ՍԱԼԵՐ - ՏՈՄԵՏԵ ԳՈՒՆԱՎՈՐ ՍԱԼԵՐ 50մմ ՀԱՍՏ. - 130.0մ²: - ՉՈՐ ՑԵՄԵՆՏԱՎԱՁԵ ՇԱՂԱԽ 80մմ ՀԱՍՏ. -130.0մ²: - ՏՈՓԱՆԱԾ ԽԻՃ 100մմ - 130մ²: - ԳՐՈՒՆՏԻ ՏՈՓԱՆՈՒՄ - 130.0մ²:
5.	ԽԱՂԱՀՐՊԱՐԱԿԻ ՃԱՇԿՈՒՑԹ - ՌԵՏԻՆԵ ՓԾՐԱՆՔ, ՊՈԼԻՈՒՐԵԹԱՆԱՅԻՆ ՍՈՍԻՆՁ, ԳՈՒՆԱՎՈՐ ՊԻԳՄԵՆՏ, 30մմ ՀԱՍՏՈՒԹՅԱՄԲ - 660.0մ²: - ՆԱԽԱՇԵՐՏ ԿՈՇՏ ՄԱԿԵՐԵՍՆԵՐԻ ՀԱՄԱՐ 2-5մմ ՀԱՍՏՈՒԹՅԱՄԲ - 660.0մ²: - ՀԻՄՆԱԿԱԼ ՇԵՐՏ՝ ԲԵՏՈՆ B15 ԴԱՍԻ, Ø4Bpl 150x150 ՑԱՆՑԻ ՎՐԱՅՈՎ 100մմ ՀԱՍՏՈՒԹՅԱՄԲ - 660.0մ²: - ՏՈՓԱՆԱԾ ԽԻՃ 100մմ - 660.0մ²: - ԳՐՈՒՆՏԻ ՏՈՓԱՆՈՒՄ - 660.0մ²:
6.	ԲԱՁԱԼՏԵ ԵԶՐԱՔԱՐ - ԲԱՁԱԼՏԵ ԵԶՐԱՔԱՐ 150x300(h)մմ -515.0մ²: (ԲԵՏՈՆԵ ՀԻՄՔՈՎ B15 ԴԱՍԻ)
7.	ԿԱՆԱՉԱՊԱՏՈՒՄ - ՍԵՎԱՀՈՂԻ ՓՈՐՈՒՄ 300մմ ՀԱՍՏՈՒԹՅԱՄԲ -270.0մ²: - ՍԻՉԱՄԱՐԳԻ ՑԱՆՈՒՄ -270.0մ²: - ԾԱՌԵՐԻ ՏՆԿՈՒՄ (ԿԱՂՆԻ, ԹՂԿԻ) -15հատ:

ԲԵՏՈՆԵ ԱՌՎԱԿ

1. ԲԵՏՈՆԵ ԱՌՎԱԿԻ ԿԱՌՈՒՑՈՒՄ B15 ԴԱՍԻ ԲԵՏՈՆԻՑ - 8.0մ³:
2. Ø4 Bpl 200x200 ԲՋՋՈՎ, 73.0մ² - 71.5կգ:
3. ԱՆԿՅՈՒՆԱԿ 45x4, 146.0գմ - 398.6կգ:
4. ԱՄՐԱՆ Ø10AI, p.50, $L_{գծ}$=440.0գմ - 271.5կգ:
   ԱՌՎԱԿԻ ՃԱՂԱՇԱՐԸ ՆԵՐԿԵԼ ՀԱԿԱԿՈՌՈԶԻՈՆ ՆԵՐԿՈՎ 2 ԱՆԳԱՄ:
   ԵՌԱԿՅՈՒՄԸ ԿԱՏԱՐԵԼ Э42 ԷԼԵԿՏՐՈՂՈՎ:

ՍՊՈՐՏՀՐԱՊԱՐԱԿԻ ՑԱՆԿԱՊԱՏԻ ԴՐՎԱԳ

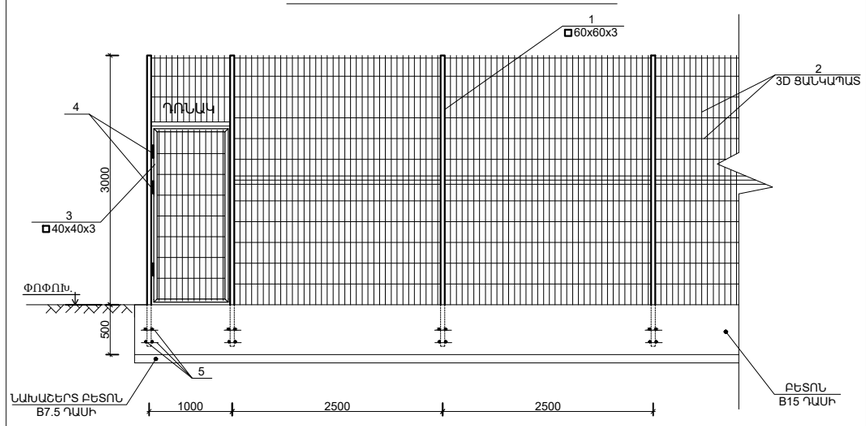

ՄԱՍՆԱԳԻՐ

ԾԱԼՔ	ՆՇԱՆԱԿՈՒՄ	ԱՆՎԱՆՈՒՄ	ՔԱՆԱԿ (հատ)	ՁԱՆԳ. (կգ)	ԾԱՆՈԹ.
	ՄԵՏԱՂԱԿԱՆ ՑԱՆԿԱՊԱՏ ՄԱՆՐԱՄԱՍՆԵՐ				
1	□ 60x60x3	L=3500	45	18.2	819.0կգ
2	3D ՑԱՆՑ, ՄԵՏԱՂԱԼԱՐ d=5մմ, 1530x2500մմ, ՑԻՆԿԱՊԱՏ, ՆԵՐԿՎԱԾ		-	325.0մ²	
3	□ 40x40x2	$L_{ընդ}$=12.0գմ	-	-	28.0կգ
4	ԾԽՆԻ	Ø30	6		
5	Ø12A500c	L=200	360	0.17	61.0կգ

1. ԳՈՅՈՒԹՅՈՒՆ ՈՒՆԵՑՈՂ ԱՍՖԱԼՏԻ ՇԵՐՏԻ ՔԱՆԴՈՒՄ - 660մ²:
2. ԽՐԱՄՈՒՂԻՆԵՐԻ ՓՈՐՈՒՄ III ԿԱՐԳԻ ԳՐՈՒՆՏՈՒՄ - 26.5մ³:
3. ՓՈՍՈՐԱԿԻ ԽՈՐԱՑՈՒՄ ՆՈՐ ՇԵՐՏԵՐ ՍՏԱՆԱԼՈՒ ՀԱՄԱՐ - 132.0մ³:
4. ԲԵՏՈՆԵ ՆԱԽԱՊԱՏՐԱՍՏԱԿԱԼ ՇԵՐՏ B7.5 ԴԱՍԻ - 5.3մ³:
5. ԲԵՏՈՆԵ ՊԱՏ B15ԴԱՍԻ - 16.0մ³:

ՏՆՕՐԵՆ	Մ. ՀՈՒՍՆՅԱՆ		ԿԱՊԱՆԻ ԹԻՎ 7 ԴՊՐՈՑ		
ՆԳԾ	Մ. ՀՈՒՍՆՅԱՆ				
ՆԱԽԱԳԾԵՑ	Ն. ՆՇԱՆՅԱՆ		ԳԼԽԱՎՈՐ ՀԱՏԱԿԱԳԻԾ	ՓՈՒԼ	ԹԵՐԹ	ԹԵՐԹԵՐ
ՍՏՈՒԳԵՑ	Տ. ՆԵՐՍԵՍՅԱՆ			ԱՆ	Գ - 7	13
			ԿՏՐՎԱԾՔՆԵՐ: ՄԱՍՆԱԳԻՐ:	«ՄԱՌԱ ԵՎ ԴՈՒՍՏՐԵՐ» ՍՊԸ		